1-1

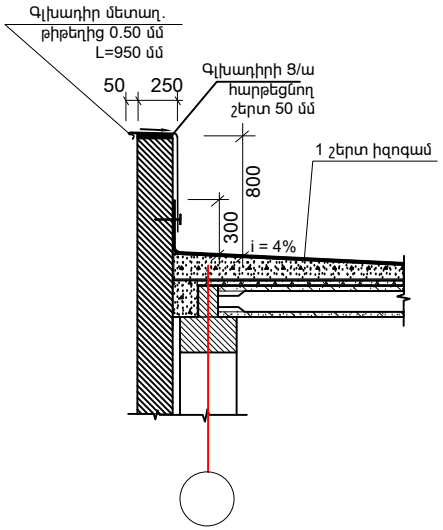

2-2

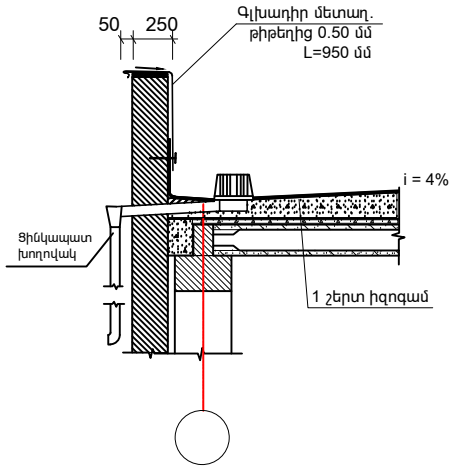

Ծանոթություն

Ձագարների շուրջ 1 քմ իրականացնալ իզոգամի 2 շերտ, պարապետի վրա բարձրացող հատվածը նույնպես իրականացել 2 շերտ իզոգամով՝ վերևի շերտը ֆոլգայապատ:

1

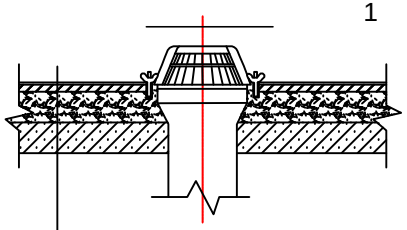

Իզոգամի 2 շերտ
Ց/ա հարթեցնող շերտ 30 մմ
գոյ. ունեցող ջերմամեկուսիչ շերտ խարամից
Գոյ.ունեցող ծածկի սալ

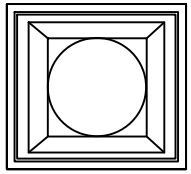

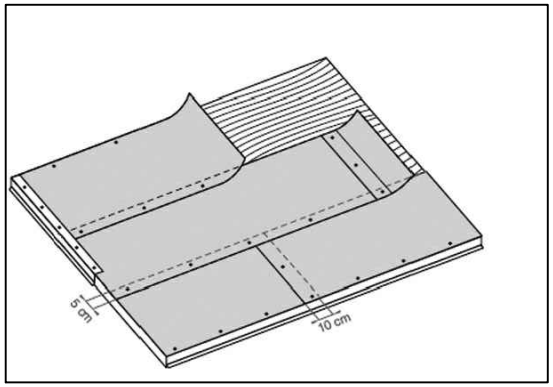

				Երևանի հ 78 ՆՈՒՀ-ի հարթ տանիքի վերանորոգում Պատվիրատու՝ ՀՀ Երևանի Մալաթիա-Սեբաստիա վարչական շրջան			
ՆԳՃ	Հ.Հովսեփյան						
Նախագծ.	Ն.Սարդարյան						
				Ճարտարապետաշինարարական մաս	Փուլ	Թերթ	Թերթեր
					ՃՇ	5	
				Կոնստրուկտիվ հանգույցներ	«ՍՈՒՖԵՏ» ՍՊԸ		